IGM™ TOOL COMPANY

XTREME
Výkonostní vrtáky

CMT ORANGE TOOLS™

VRTACÍ A DLABACÍ NÁSTROJE

pro ruční vrtání, kolíkovačky, dlabačky a CNC centra

pro ruční vrtání

Dlabací vrtáky 159

Vrtáky a záhlubníky 160

Sukovníky, zátkovníky 163

CLICK & DRILL vrtání a šroubování 165

pro kolíkovačky

Upínací pouzdra 167

Výkonostní kolíčkovací vrtáky X-Treme 169

Kolíkovací vrtáky 174

Sukovníky pro kolíkovačky 182

Kolíčkovací vrtáky se závitovou stopkou 184

Dlabací vrták s lamači třísek SP Z2

Řezný průměr D (mm)	Řezná délka l (mm)	Celková délka L (mm)	Stopka S (mm)	Objednací kód Pravý RH	Objednací kód Levý LH
6	50	105	16	**F370-06061**	**F370-06062**
7	55	110	16	**F370-07061**	**F370-07062**
8	60	115	16	**F370-08061**	**F370-08062**
9	65	120	16	**F370-09061**	**F370-09062**
10	70	125	16	**F370-10061**	**F370-10062**
11	75	130	16	**F370-11061**	**F370-11062**
12	80	135	16	**F370-12061**	**F370-12062**
13	85	140	16	**F370-13061**	**F370-13062**
14	90	145	16	**F370-14061**	**F370-14062**
15	95	150	16	**F370-15061**	**F370-15062**
16	100	155	16	**F370-16061**	**F370-16062**
17	105	160	16	**F370-17061**	**F370-17062**
18	110	165	16	**F370-18061**	**F370-18062**
19	115	170	16	**F370-19061**	**F370-19062**
20	120	175	16	**F370-20061**	**F370-20062**
22	125	180	16	**F370-22061**	**F370-22062**
24	125	180	16	**F370-24061**	**F370-24062**

Vynikající výkon a trvanlivost. Vybroušeny 2 zuby s lamači třísek pro perfektní dlab (Z2). Použití pro dlaby v měkkém a tvrdém dřevě.

Dlabací vrták spirálový s lamači třísek SP Z2

Řezný průměr D (mm)	Řezná délka l (mm)	Celková délka L (mm)	Stopka S (mm)	Objednací kód Pravý RH	Objednací kód Levý LH
6	60	120	16	**F371-06061**	**F371-06062**
8	70	130	16	**F371-08061**	**F371-08062**
10	80	140	16	**F371-10061**	**F371-10062**
12	90	150	16	**F371-12061**	**F371-12062**
14	100	160	16	**F371-14061**	**F371-14062**
16	110	170	16	**F371-16061**	**F371-16062**

Vynikající výkon a trvanlivost. Vybroušeny 2 zuby do spirály s lamači třísek pro perfektní dlab (Z2). Použití pro dlaby v měkkém a tvrdém dřevě.

řada C380

N

Řada C380 Fréza pro „DOMINO“ Festool®

Řezný průměr D (mm)	Řezná délka l (mm)	Celková délka L (mm)	Stopka S (mm)	Objednací kód Pravý RH
5	20	49	M6x075	**C380.050.11**
6	28	49	M6x075	**C380.060.11**
8	28	49	M6x075	**C380.080.11**
10	28	49	M6x075	**C380.100.11**

řada C535

řada C540

HM

řada C541

Řada C540 Vrták HM S=Ø8 x 30 L=90 mm

D (mm)	objednací kód Pravý RH
5	**C540.050.11**
6	**C540.060.11**
8	**C540.080.11**
10	**C540.100.11**
12	**C540.120.11**

Řada C535 Vrták HS S=D

Řezná průměr D (mm)	Řezná délka l (mm)	Celková délka L (mm)	Objednací kód
8	400	460	**C535.080.51**
10	400	460	**C535.100.51**
12	400	460	**C535.120.51**
14	400	460	**C535.140.51**
16	400	460	**C535.160.51**
18	400	460	**C535.180.51**
20	400	460	**C535.200.51**

Řada C541 Hloubkový doraz

D_3 (mm)	Objednací kód
5	**C541.050.00**
6	**C541.060.00**
8	**C541.080.00**
10	**C541.100.00**
12	**C541.120.00**

řada C517

Řada C517 Vrták SP S=D

Řezný průměr D (mm)	Stopka S (mm)	Řezná délka l (mm)	Celková délka L (mm)	Objednací kód
3	3	33	61	**C517.030.31**
4	4	43	75	**C517.040.31**
5	5	52	86	**C517.050.31**
6	6	57	93	**C517.060.31**
7	7	69	109	**C517.070.31**
8	8	75	117	**C517.080.31**
9	9	81	125	**C517.090.31**
10	10	87	133	**C517.100.31**
11	10	94	142	**C517.110.31**
12	10	101	151	**C517.120.31**
13	10	101	151	**C517.130.31**
14	10	108	160	**C517.140.31**
15	10	114	169	**C517.150.31**
16	10	120	178	**C517.160.31**
18	10	120	178	**C517.180.31**
20	13	120	178	**C517.200.31**

Řada C517 Sady vrtáků SP

	Popis		Objednací kód
N	5 ks. vrtáků v sadě,	(Ø4-5-6-8-10mm)	**C517.001.00**
N	8 ks. vrtáků v sadě,	(Ø3-4-5-6-7-8-9-10mm)	**C517.002.01**

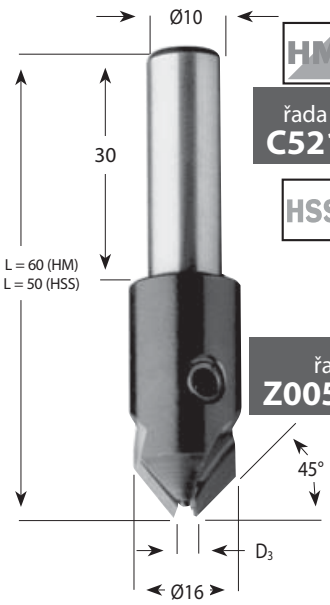

řada C521

řada Z005-015

Řada C521 / Z005-015 Záhlubník

D3 (mm)	Objednací kód HSS	Objednací kód HM pravý RH	Objednací kód HM Levý LH
3	Z005-01530	C521.030.11	C521.030.12
3,5	Z005-01535		
4	Z005-01540	C521.040.11	C521.040.12
4,5	Z005-01545		
5	Z005-01550	C521.050.11	C521.050.12
6		C521.060.11	C521.060.12

Řada C521.001 Záhlubník stavitelný HM

D (mm)	d (mm)	Objednací kód
11-15	3 - 7	C521.001.11

Vrták	Zahloubení
Ø3	Ø11
Ø6	Ø12
Ø8	Ø13
Ø10	Ø14
Ø12	Ø15

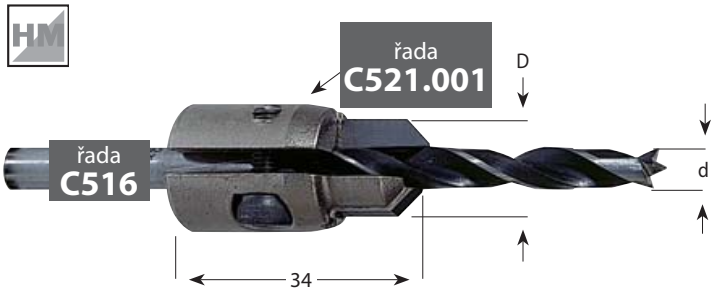

řada Z005-00

Řada Z005-00 Záhlubník stopkový

Řezný půměr D (mm)	Stopka S (mm)	Úhel α (°)	Celková délka L (mm)	Objednací kód
8	10	90°	110	Z005-00080
10	10	90°	110	Z005-00100
12	13	90°	115	Z005-00120
14	13	90°	120	Z005-00140
16	13	90°	120	Z005-00160
18	13	90°	120	Z005-00180
20	13	90°	125	Z005-00200

Použití: Ve strojní vrtačce. Zhotovení zahloubení.

Technické parametry:
Material: vysoce kvalitní nástrojová ocel.

řada Z005-01

Řada Z005-01 Záhlubník nástrčný

Pro stopku prům. D3 (mm)	Řezný průměr d (mm)	Celková délka L (mm)	Objednací kód
10	2	20	Z005-01020
10	3	20	Z005-01030
10	4	20	Z005-01040
10	4,5	20	Z005-01045
16	5	20	Z005-01050
16	6	20	Z005-01060
16	7	25	Z005-01070
16	8	25	Z005-01080
18	9	25	Z005-01090
18	10	25	Z005-01100
20	12	30	Z005-01120

Použití: Pro zhotovení otvoru a zahloubení v jedné operaci.

Technické parametry:
Otáčky: 2500 – 3000 ot/min.
Material: nástrojová ocel.

Řada C509 - 532 - 533 Upínací stopka

Stopka S (mm)	LB (mm)	Objednací kód Pravý RH	Objednací kód Levý LH
8x30	**35**	**C532.080.01**	
9,5x30	**35**	**C532.095.01**	
12x30	35	**C532.120.01**	
10x50	60	**C533.100.01**	
13x50	100	**C509.130.01**	**C509.130.02**
16x50	100	**C509.160.01**	**C509.160.02**

Řada C511 Upínací stopka s ploškou pro kolíkovačky

Stopka S (mm)	LB (mm)	Objednací kód Pravý RH	Objednací kód Levý LH
10x20 (s unašecí ploškou a šroubem)	**27**	**C511.270.01**	**C511.270.02**
10x35 (s unašecí ploškou a šroubem)	**40**	**C511.400.01**	**C511.400.02**

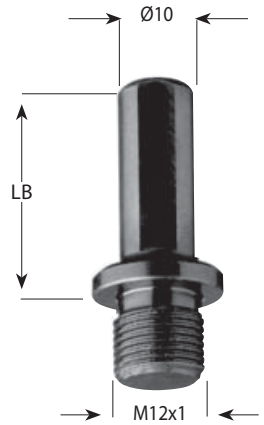

Řada C501 Sukovník šroubovací - výměnný HM

Řezný průměr D (mm)		Objednací kód Pravý RH	Objednací kód Levý LH
20		**C501.200.11**	**C501.200.12**
22		**C501.220.11**	**C501.220.12**
24		**C501.240.11**	**C501.240.12**
25		**C501.250.11**	**C501.250.12**
26		**C501.260.11**	**C501.260.12**
30		**C501.300.11**	**C501.300.12**
32		**C501.320.11**	**C501.320.12**
34		**C501.340.11**	**C501.340.12**
35		**C501.350.11**	**C501.350.12**
36		**C501.360.11**	**C501.360.12**
38		**C501.380.11**	**C501.380.12**
40		**C501.400.11**	**C501.400.12**
45		**C501.450.11**	**C501.450.12**
50		**C501.500.11**	**C501.500.12**
55		**C501.550.11**	**C501.550.12** N
60		**C501.600.11**	**C501.600.12**

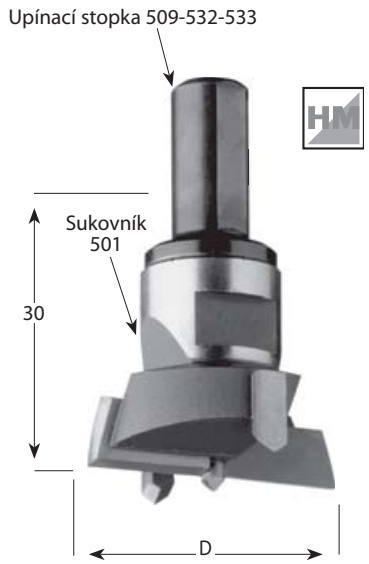

Baleno jednotlivě.

Řada C391 Sukovník HM		S=⌀9,5 L=60 mm	
Řezný průměr D (mm)	Celková délka L (mm)		Objednací kód Pravý RH
25	60		C391.250.11
26	60		C391.260.11
30	60		C391.300.11
35	60		C391.350.11

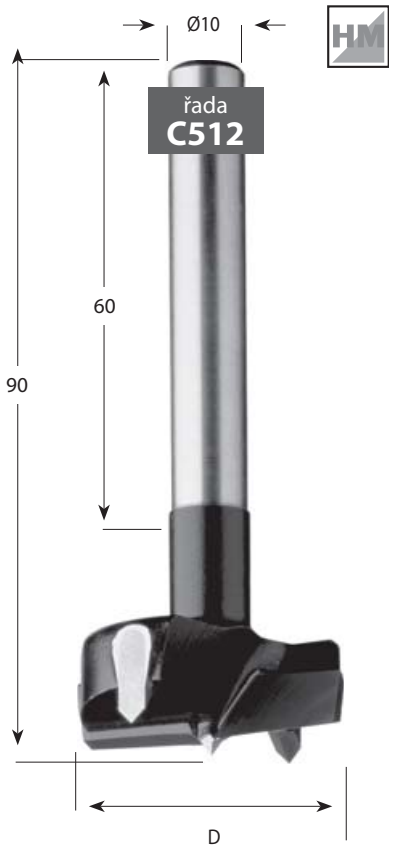

Baleno jednotlivě.

	Řada F382-C512 Sukovník HM S=⌀10 x 60 L=90 mm	
	Řezný průměr D (mm)	Objednací kód Pravý RH
	14	C512.140.11
	15	F382-15001
	16	C512.160.11
	17	C512.170.11
	18	C512.180.11
	19	C512.190.11
	20	F382-20001
N	21	C512.210.11
	22	C512.220.11
	23	C512.230.11
	24	C512.240.11
	25	F382-25001
	26	F382-26001
N	27	C512.270.11
	28	C512.280.11
N	29	C512.290.11
	30	F382-30001
N	31	C512.310.11
	32	C512.320.11
N	33	C512.330.11
	34	C512.340.11
	35	F382-35001
	38	C512.380.11
	40	C512.400.11
	45*	C512.450.11
	48*	C512.480.11
	50*	C512.500.11
N	55*	C512.550.11
N	58*	C512.580.11
N	60*	C512.600.11

* S=10 x 50 mm

sada C512.001.01

5 ks nejpoužívanějších sukovníků řady 512

Ø 15 - 20 - 25 - 30 - 35 mm

Tělo je z pevnostní oceli s připájenými tvrdokovovými břity.
Jeden středící hrot a dva předřezové hroty.

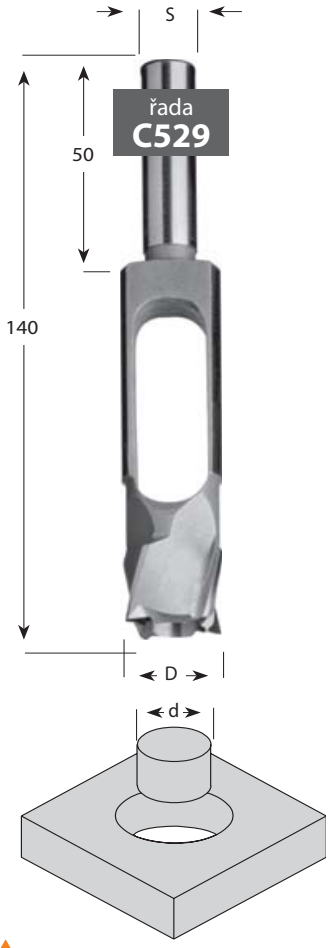

Řada 537 Sukovník L=90 mm		
Řezný průměr D (mm)	Stopka S (mm)	Objednací kód Pravý RH
10	8	C537.100.31
12	8	C537.120.31
14	8	C537.140.31
15	8	C537.150.31
16	8	C537.160.31
18	8	C537.180.31
20	8	C537.200.31
22	8	C537.220.31
24	8	C537.240.31
25	8	C537.250.31
26	8	C537.260.31
28	8	C537.280.31
30	8	C537.300.31
32	10	C537.320.31
35	10	C537.350.31
38	10	C537.380.31
40	10	C537.400.31
45	10	C537.450.31
50	10	C537.500.31

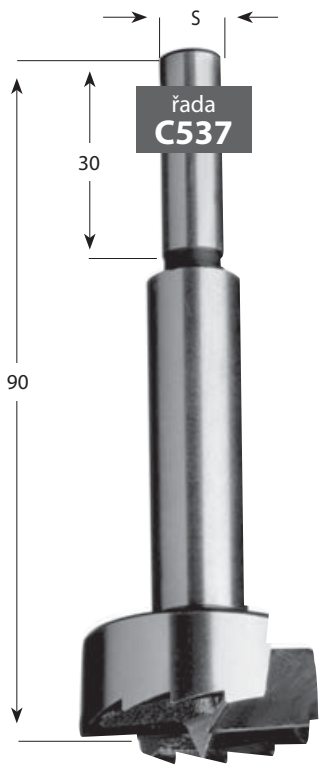

Řada C529 Zátkovník L=140 mm				
Zátka d (mm)	Vnější průměr D (mm)	Stopka S (mm)	Z	Objednací kód Pravý RH
8	18	13	4	C529.080.31
10	20	13	4	C529.100.31
12	24	13	4	C529.120.31
14	26	13	4	C529.140.31
15	27	13	4	C529.150.31
16	28	13	4	C529.160.31
18	30	13	4	C529.180.31
20	32	13	4	C529.200.31
25	37	13	5	C529.250.31
30	42	13	5	C529.300.31
35	47	16	6	C529.350.31
40	52	16	6	C529.400.31

Řada C513 Sukovník HM L=60 mm		
Řezný průměr D (mm)	Celková délka L (mm)	Objednací kód Pravý RH
15	120	C513.150.11
16	120	C513.160.11
18	120	C513.180.11
20	120	C513.200.11
22	125	C513.220.11
25	125	C513.250.11
26	125	C513.260.11
28	130	C513.280.11
30	130	C513.300.11
35	130	C513.350.11
40	130	C513.400.11
45	130	C513.450.11
50	130	C513.500.11
55	140	C513.550.11
60	140	C513.600.11

Šroubování a vrtání bez kompromisů

CLICK & DRILL SYSTEM

Rychloupínací systém pro vrtání a šroubování. Je efektivní způsob zvýšení produktivity při vrtání a šroubování v dílnách a při montážích nábytku. Základem systému je rychloupínací nástavec, který se upne do vrtačky nebo AKU šroubováků a do kterého upnete pouhým posunutím objímky vrták, sukovník, záhlubník nebo šroubovací bit.

N

Rychloupínací sklíčidlo CLICK & DRILL

řada **F390**

Upínací nástavec se upíná do sklíčidla, jakékoliv vrtačky nebo šroubováku.M8 má šestihrannou stopku pro přesné upevnění ve sklíčidle. Lze v něm snadno a rychle měnit QUICK DRILL nástroje pouhým zatažením za objímku nástavce.

kód__ F390-00001

řada **F392**

Vrták se záhlubníkem HSS

Záhlubník s HSS břitem a nastavitelným vrtákem. Tento nástroj lze použít na materiály jako je měkké dřevo.
Vrtá a zahlubuje .

Řezný průměr vrtáku d (mm)	Řezný průměr záhlubníku D (mm)	Obj. kód Click & Drill
2,5	9,5	**F392-02501**
3,5	9,5	**F392-03501**

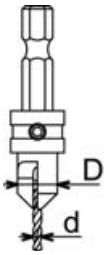

řada **F393**

Vrtáky

Tyto vrtáky jsou upnuty v pružné objímce se stopkou Quick & Drill a v případě zlomení je můžete vyměnit.

Řezný průměr vrtáku d (mm)	Obj. kód Click & Drill
3	**F393-03001**
4	**F393-04001**
5	**F393-05001**

řada **F391**

Vrták se záhlubníkem HM

Velmi oblíbený záhlubník s HM tvrdokovovým břitem a nastavitelným vrtákem. Tento nástroj lze použít na tvrdé materiály jako lamino, DTD, MDF, tvrdé a exotické dřevo. Vrtá a zahlubuje .

Řezný průměr vrtáku d (mm)	Řezný průměr záhlubníku D (mm)	Obj. kód Click & Drill
2,5	9,5	**F391-02501**
3	9,5	**F391-03001**
3,5	9,5	**F391-03501**
4	12,7	**F391-04001**

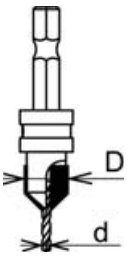

Vrták na konfirmáty

řada
F394

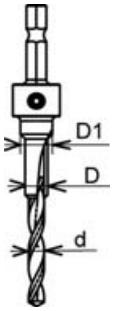

Pro spojovací šrouby - Konfirmat, Directa atd.
HSS pozvolná spirála vrtáku
Speciální tepelná úprava pro delší životnost.

Řezný průměr D3 (mm)	Řezný průměr D2 (mm)	Řezný průměr D1 (mm)	Kód Click & Drill
3,5	5	7	**F394-05001**
5	7	10	**F394-07001**

Samostředící pouzdra s vrtáky

řada
F396

Samostředící pouzdra s vrtáky jsou určeny pro přesné vrtání vodících otvorů např. při montážích pantů a závěsů pro zajištění přesného ustavení. Lze je snadno vyjmout pro vyčištění. Dodávají se s vrtákem HSS

Řezný průměr vrtáku D (mm)	Vrut číslo	Kód Click DRILL
2	3 - 3,5	**F396-02001**
2,8	3,5 - 4	**F396-02801**

řada
F395

Sukovník HM

Sukovník HM má 2 řezné zuby, 2 předřezy a centrovací hrot.
Stopka **Click & Drill.**

Řezný průměr vrtáku D (mm)	Celková délka L (mm)	Kód Click & Drill
26	58	**F395-26001**
35	58	**F395-35001**

Upínací pouzdra pro kolíkovačky a CNC centra

upínací závit=M10 L=40			Řada C302 / F369
Pro stopku prům. D3 (mm)	Celk. průměr D2 (mm)	Objednací kód Pravý RH	Objednací kód Levý LH
8	16	**C302.080.01**	**C302.080.02**
10	19,5	**F369-10001**	**F369-10002**

Použití na strojích typu: Ayen, Holzma, Knoevenagel, Mayer, Torwegge.

řada C302/F369

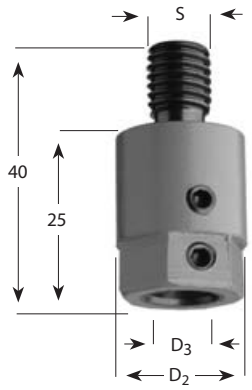

upínací závit=M8			Řada C301
Pro stopku prům. D3 (mm)	Celk. průměr. D2 (mm)	Objednací kód Pravý RH	Objednací kód Levý LH
8	16	**C301.080.01**	**C301.080.02**
10	19,5	**C301.000.01**	**C301.000.02**

Použití na strojích typu: Nottmeyer (starší modely).

upínací závit=M10 s centrovacím konusem 30° L=46 mm			Řada C303 / F369
Pro stopku prům. D3 (mm)	Celk. průměr D2 (mm)	Objednací kód Pravý RH	Objednací kód Levý LH
8	16	**C303.080.01**	**C303.080.02**
10	19,5	**F369-20001**	**F369-20002**

N

Použití na strojních typu: Alberti (starší model) Balestrini, Bilek, Busellato (starší model), Schleicher, Vitap (starší model).

řada C304 / C303 / F369

upínací závit=M8 s centrovacím konusem 20° 48´ L=42 mm			Řada C304
Pro stopku prům. D3 (mm)	Celk. průměr D2 (mm)	Objednací kód Pravý RH	Objednací kód Levý LH
8	16	**C304.080.01**	**C304.080.02**
10	19,5	**C304.000.01**	**C304.000.02**

Použití na strojích typu: Balestrini, Bilek.

upínací závit=M10 s válcovou dosedací plochou Ø 11x4 mm L=41 mm			Řada C305 / F369
Pro stopku prům. D3 (mm)	Celk. průměr D2 (mm)	Objednací kód Pravý RH	Objednací kód Levý LH
8	16	**C305.080.01**	**C305.080.02**
10	19,5	**F369-30001**	**F369-30002**

N

Použití na strojích typu: Biesse (starší model), Masterwood (Zangheri & Boschetti), Morbidelli, Torwegge, Vitap (nový design), Weeke.

řada C305 / C358 / F369

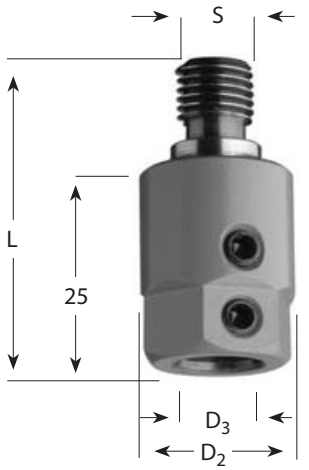

upínací závit=M8 s válcovou dosedací plochou Ø9x4 mm L=40 mm			Řada C358
Pro stopku prům. D3 (mm)	Celk. průměr D2 (mm)	Objednací kód Pravý RH	Objednací kód Levý LH
8	16	**C358.080.01**	**C358.080.02**
10	19,5	**C358.000.01**	**C358.000.02**

Použití na strojích typu: Masterwood (Zangheri & Boschetti), Morbidelli, Nottmeyer (nový design).

Náhradní díly:

Šroub M 5 x 5 mm	C990.006.00
Klíč 2,5 mm	C991.062.00

Charakteristika:
- Vysoká přesnost - naprostá spolehlivost
- Dokonalé centrování
- Plynulá rotace
- Vysoce kvalitní tvrzená ocel
- Rychlá výměna vrtáku
- Lze použít pro nejrůznější stopky vrtáků

upínací závit=M10			Řada C359
Pro stopku prům. D3 (mm)	**Celk. průměr. D2 (mm)**	**Objednací kód** Pravý RH	**Objednací kód** Levý LH
10	19,5	**C359.000.01**	**C359.000.02**

Náhradní díly:

Šroub M5x5 mm	C990.006.00
Klíč 2,5 mm	C991.062.00

Použití na strojích typu: Scheer.

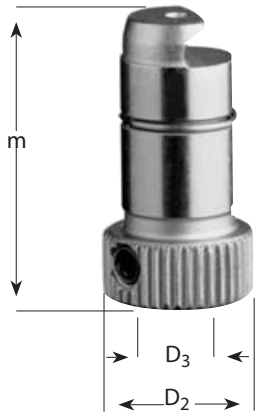

Upínací pouzdro pro stroje Biesse		Řada C360.001	
Pro stopku prům. D3 (mm)	**Celk. průměr D2 (mm)**	**Objednací kód** Pravý RH	**Objednací kód** Levý LH
10	20	**C360.001.01**	**C360.001.02**

Náhradní díly:

Šroub M6x6 mm	C990.007.00
Klíč 3 mm	C991.322.00

Použití na stojích typu:
stroje Biesse s rychlou výměnou vrtáku.

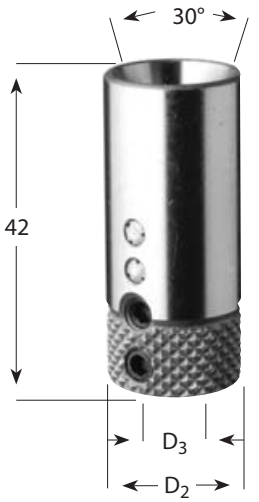

Upínací pouzdro pro stroje Vitap, Griggio/Rojek		Řada F369
Pro stopku prům. D3 (mm)	**Celk. průměr D2 (mm)**	**Objednací kód** Pravo-levý RH-LH
10	18	F369-40100 N
10	20	F369-40000 N

Náhradní díly:

Šroub M5x4 mm	C990.015.00
Klíč 2,5 mm	F99.062.00

Použití na strojích typu:
F369-40100__Vitap (APA70)
F369-40000__GRIGGIO/ROJEK, Masterwood.

Charakteristika:
- Vysoká přesnost - naprostá spolehlivost
- Dokonalé centrování
- Plynulá rotace
- Vysoce kvalitní tvrzená ocel
- Rychlá výměna vrtáku
- Lze použít pro nejrůznější stopky vrtáků

NOVÝ STANDARD PRO VÝKON A HODNOTU

NOVÉ RADIÁLNÍ PODBROUŠENÍ

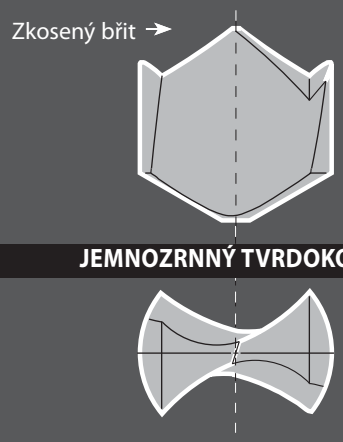

JEMNOZRNNÝ TVRDOKOV

Menší závrtná plocha pro vyšší rychlost posuvu

STANDARDNÍ OSTŘENÍ

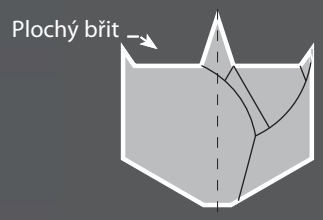

STANDARDNÍ TVRDOKOV

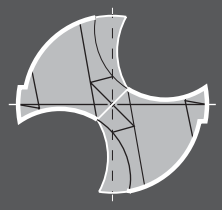

Standardní závrtná plocha

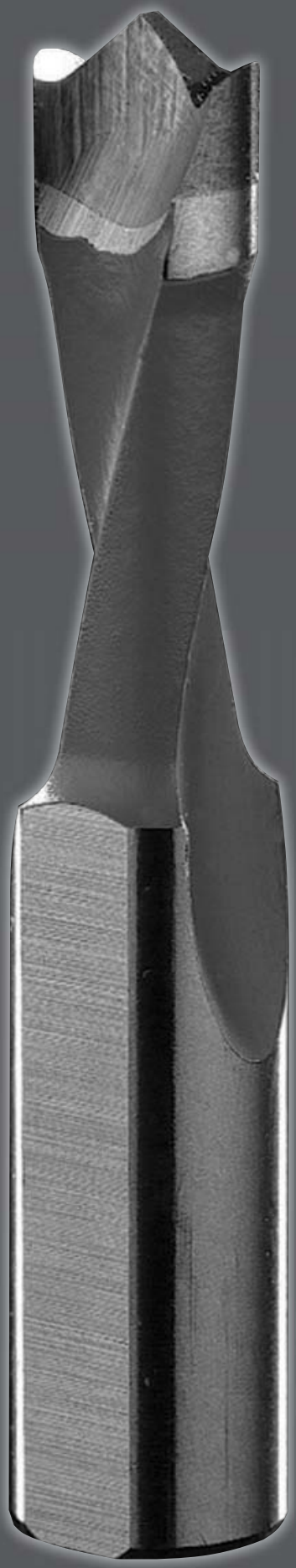

Nejvyšší průmyslová kvalita jemnozrnného tvrdokovu.

Břity CMT mimořádně vysoké kvality vyrábí lucemburská společnost Cerametal z vysoce kvalitního tvrdokovu, který je zárukou pevnosti, dlouhé životnosti a odolnosti břitů.

Teflonový povlak

Teflonový povlak je zárukou nepřilnavého povrchu, který zamezuje hromadění třísek na vrtáku. Tento jedinečný materiál zapékaný při teplotě 420° C vyhovuje i těm nejvyšším požadavkům na kvalitu dřevoobráběchích nástrojů.

Vysoce pevné ocelové tělo

Stopky a těla všech našich vrtáků jsou vyrobeny z vysoce kvalitních ocelových tyčí dodávaných švýcarskou firmou Van Moos Steel. Ocel se vyznačuje těmito vlastnostmi:

- mimořádná pevnost
- minimální deformace
- výjimečná odolnost proti únavě materiálu a opotřebení

Broušení

Ostření břitů se provádí pomocí jemnozrnných nástrojů s hrubostí 0.4µ/mm, a to na automatických CNC obráběcích centrech, která mají 6 os, což zaručuje maximální přesnost ostří.

Speciální pájení s vysokou odolností proti rázům

Břity z jemnozrnného tvrdokovu jsou připevněny zvláštní pájkou. Ta umožňuje použít vyšší teplotu pájení než je běžné u ostatních metod a je zárukou pevného připojení všech břitů na všech vrtácích.

Broušená ocelová stopka

CMT brousí ocelovou stopku pomocí nástrojů s hrubostí O.8µ/mm. Kvalita broušení určuje, jak přesně bude stopka uchycena ve Vašem stroji. Hrubé broušení vede k nepevnému upnutí do kleštin a může způsobit vibrace vrtáku.

řada C310

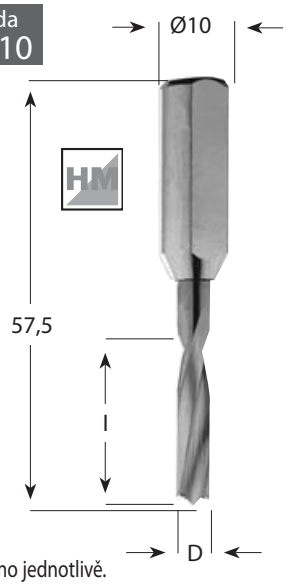

Baleno jednotlivě.

Řada F300 - C310.21 / 22 S=Ø10 mm L=57,5 mm pro neprůchozí díry

Řezný průměr D (mm)	Řezná délka l (mm)	Stopka S (mm)	Objednací kód Pravý RH	Objednací kód Levý LH
N 3	9	10x40	**C310.530.21**	**C310.530.22**
N 3	18	10x31	**F300-03001**	**F300-03002**
4	20	10x29	**C310.040.21**	**C310.040.22**
5	22	10x27	**C310.050.21**	**C310.050.22**
6	22	10x27	**C310.060.21**	**C310.060.22**
6,35 (1/4")	22	10x27	**C310.064.21**	**C310.064.22**

Charakteristika:
- Tělo vrtáku z vysoce kvalitní tvrzené oceli
- Tvrdokovová spirálová část se středicím hrotem vyrobena z VHM
- 2 břity (Z2)
- 2 spirálové drážky
- 2 HM zuby s předřezy a radiálním podbroušením (V2)
- Válcová upínací stopka s unášecí plochou a délku stavitelnou pomocí šroubu.

Náhradní díly:

N Šroub M5x10 mm	C990.003.00

Použití: na vrtacích strojích a kolíkovačkách, pro vrtání neprůchozích otvorů do přírodního dřeva, DTD, MDF, lamina a plastů.

řada C311

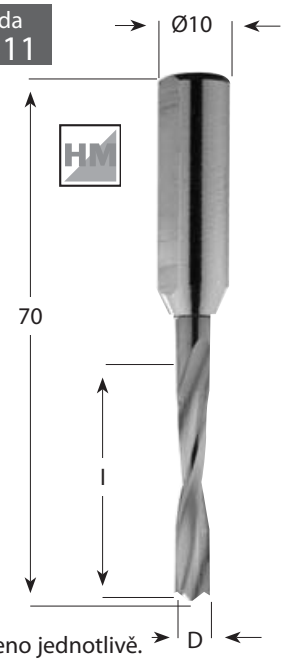

Baleno jednotlivě.

Řada C311.21 / 22 S=Ø10 mm L=70 mm pro neprůchozí díry

Řezný průměr D (mm)	Řezná délka l (mm)	Stopka S (mm)	Objednací kód Pravý RH	Objednací kód Levý LH
3	18	10x43,5	**C311.030.21**	**C311.030.22**
4	27	10x34,5	**C311.040.21**	**C311.040.22**
5	30	10x31,5	**C311.050.21**	**C311.050.22**
6	30	10x31,5	**C311.060.21**	**C311.060.22**
6,35 (1/4")	30	10x31,5	**C311.064.21**	**C311.064.22**

Charakteristika:
- Tělo vrtáku z vysoce kvalitní tvrzené oceli
- Tvrdokovová spirálová část se středicím hrotem vyrobena z VHM
- 2 břity (Z2)
- 2 spirálové drážky
- 2 HM zuby s předřezy a radiálním podbroušením (V2)
- Válcová upínací stopka s unášecí plochou a délkou stavitelnou pomocí šroubu

Náhradní díly:

N Šroub M5x10 mm	C990.003.00

Použití: na vrtacích strojích a kolíkovačkách, pro vrtání neprůchozích otvorů do přírodního dřeva, DTD, MDF, lamina a plastů.

řada C314

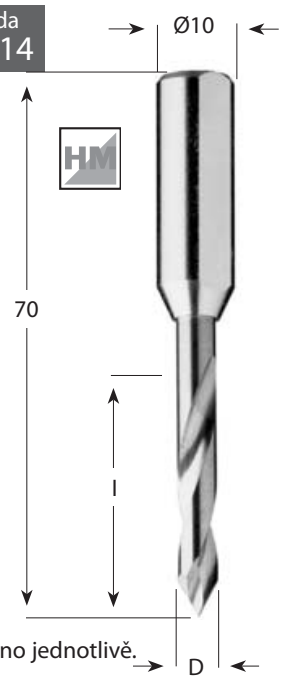

Baleno jednotlivě.

Řada C314.21 / 22 S=Ø10 mm L=70 mm pro průchozí díry

Řezný průměr D (mm)	Řezná délka l (mm)	Stopka S (mm)	Objednací kód Pravý RH	Objednací kód Levý LH
4	27	10x34,5	**C314.040.21**	**C314.040.22**
5	30	10x30	**C314.050.21**	**C314.050.22**

Pro desky o maximální tloušťce 20-25 mm.

Charakteristika:
- Tělo vrtáku z vysoce kvalitní tvrzené oceli
- Tvrdokovová spirálová část se středicím hrotem vyrobena z VHM
- 2 břity (Z2)
- 2 spirálové drážky
- 2 HM zuby s předřezy a radiálním podbroušením (V2)
- Válcová upínací stopka s unášecí plochou a délku stavitelnou pomocí šroubu.

Použití: na vrtacích strojích a kolíkovačkách, pro vrtání neprůchozích otvorů do přírodního dřeva, DTD, MDF, lamina a plastů.

Řada C310.41 / 42 S=Ø10x27 L=57,5 mm pro neprůchozí díry

řada C310

Řezný průměr D (mm)	Řezná délka l (mm)	Stopka S (mm)	Objednací kód Pravý RH	Objednací kód Levý LH
5	27	10x27	**C310.050.41**	**C310.050.42**
6	27	10x27	**C310.060.41**	**C310.060.42**
7	27	10x27	**C310.070.41**	**C310.070.42**
8	27	10x27	**C310.080.41**	**C310.080.42**
9	27	10x27	**C310.090.41**	**C310.090.42**
10	27	10x27	**C310.100.41**	**C310.100.42**

Náhradní díly:

Šroub M5x10 mm	C990.003.00

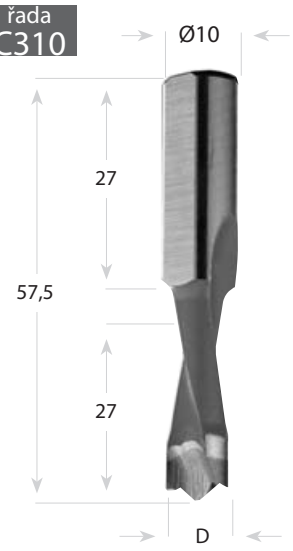

Řada C311.41 / 42 S=Ø10x30 L=70 mm pro neprůchozí díry

řada C311

Řezný průměr D (mm)	Řezná délka l (mm)	Stopka S (mm)	Objednací kód Pravý RH	Objednací kód Levý LH
5	35	10x30	**C311.050.41**	**C311.050.42**
6	35	10x30	**C311.060.41**	**C311.060.42**
7	35	10x30	**C311.070.41**	**C311.070.42**
8	35	10x30	**C311.080.41**	**C311.080.42**
9	35	10x30	**C311.090.41**	**C311.090.42**
10	35	10x30	**C311.100.41**	**C311.100.42**

Náhradní díly:

Šroub M5x10 mm	C990.003.00

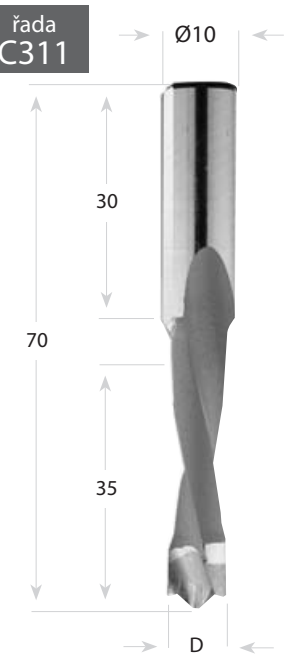

Charakteristika:
- Tělo vrtáku z vysoce kvalitní tvrzené oceli
- Spirálová část potažená oražovým nebo černým teflonem
- Spirálová část se středicím hrotem vyrobená z jemnozrnného tvrdokovu
- 2 břity (Z2)
- 2 spirálové drážky
- 2 HM zuby s předřezy a radiálním podbroušením (V2)
- Válcová upínací stopka s unášecí plochou a délkou stavitelnou pomocí šroubu

Použití: na vrtacích strojích a kolíkovačkách, pro vrtání neprůchozích otvorů do přírodního dřeva, DTD, MDF, lamina a plastů.

Výborné vlastnosti na všech materiálech, Dlouhodobý výkon

CMT přichází s novou řadou kolíčkovacích vrtáků z jemnozrnného tvdokovu. Vrtáky jsou kompletně vyrobeny z vysoce kvalitního jemnozrnného tvrdokovu společnosti Céramétal Luxemburg. Celá řada nabízí několik zajímavých konstrukčních řešení:

- Jedinečný břit má HM zuby s předřezy a radiálním podbroušením umožňující výrobu mimořádně čistých děr bez otřepů. Středicí hrot je zcela souměrný.
- Válcová hlava je větší než u tradičních vrtáků a je výjimečně odolná i při častém používání, vrták tedy nepotřebuje tak časté ostření.
- Zavrtávací břit je po celou dobu vrtání přesně v ose vrtání a tím se snižuje odpor při vrtání a zvyšuje se rychlost vrtání.
- Ideální pro přírodní dřeva a materiály jako například DTD, MDF či lamino.
- Vynikající výkon na vysokorychlostních kolíkovačkách a CNC vrtacích centrech.

Radiusové podbroušení vrtáku

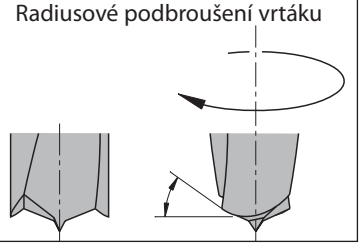

řada C313

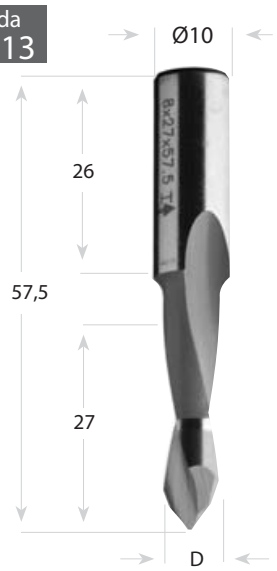

Řada C313.41/42 S=Ø10x26 L=57,5 mm pro průchozí díry			
Řezný průměr D (mm)	**Řezná délka l (mm)**	**Objednací kód** Pravý RH	**Objednací kód** Levý LH
5	27	**C313.050.41**	**C313.050.42**
8	27	**C313.080.41**	**C313.080.42**

Pro průchozí díry do desky o **maximální tloušťce 20 mm**.

EXTRA TVRDÝ TVRDOKOV!!!

Náhradní díly:

N	Šroub M5x10 mm	C990.003.00

řada C314

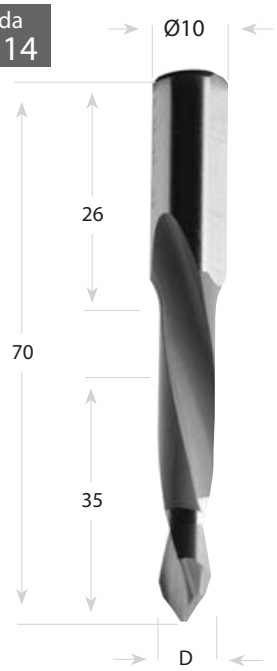

Řada C314.41/42 S=Ø10x26 L=70 mm pro průchozí díry			
Řezný průměr D (mm)	**Řezná délka l (mm)**	**Objednací kód** Pravý RH	**Objednací kód** Levý LH
5	35	**C314.050.41**	**C314.050.42**
8	35	**C314.080.41**	**C314.080.42**

Pro průchozí díry do desky o **maximální tloušťce 30 mm.**

EXTRA TVRDÝ TVRDOKOV!!!

Náhradní díly:

N	Šroub M5x10 mm	C990.003.00

Charakteristika:
- Tělo vrtáku z vysoce kvalitní tvrzené oceli
- Spirálová část potažená oražovým nebo černým teflonem
- Spirálová část se středicím hrotem vyrobena z jemnozrnného tvrdokovu
- HM hlava s přesně vycentrovaným středicím hrotem
- 2 precizně broušené břity (Z2)
- 2 spirálové drážky
- Válcová upínací stopka s unášecí plochou a délku stavitelnou pomocí šroubu

Použití: na vrtacích strojích a kolíkovačkách, pro vrtání neprůchozích otvorů do přírodního dřeva, DTD, MDF, lamina a plastů.

Vynikající vlastnosti na všech materiálech Dlouhodobý výkon

CMT přichází s novou řadou kolíčkovacích vrtáků z jemnozrnného tvdokovu. Vrtáky jsou kompletně vyrobeny z vysoce kvalitního jemnozrnného tvrdokovu společnosti Céramétal Luxemburg. Celá řada nabízí několik zajímavých konstrukčních řešení:

- Jedinečný břit má HM zuby s předřezy a radiálním podbroušením umožňující výrobu mimořádně čistých vývrtů bez otřepů. Středicí hrot je zcela souměrný.
- Válcová hlava je větší než u tradičních vrtáků a je výjimečně odolná i při častém používání, vrták tedy nepotřebuje tak časté ostření.
- Zavrtávací břit je po celou dobu vrtání přesně v ose vrtání a tím se snižuje odpor při vrtání a zvyšuje se rychlost vrtání.
- Ideální pro přírodní dřeva a nepoddajné materiály jako například DTD, MDF či lamino.
- Vynikající výkon na vysokorychlostních kolíkovačkách a CNC vrtacích centrech.

S=Ø10x20 mm L=38 mm Řada C364 Redukční hlavička

Řezný průměr D (mm)	Objednací kód:
2	**C364.020.00**
2,5	**C364.025.00**
3	**C364.030.00**
3,2	**C364.032.00**
3,5	**C364.035.00**
4	**C364.040.00**
4,5	**C364.045.00**
5	**C364.050.00**

S=Ø10x23 mm L=38 mm Řada C365 Redukce

Řezný průměr D (mm)	Objednací kód:
2	**C365.020.00**
2,5	**C365.025.00**
3	**C365.030.00**
3,2	**C365.032.00**
3,5	**C365.035.00**
4	**C365.040.00**
4,5	**C365.045.00**
5	**C365.050.00**

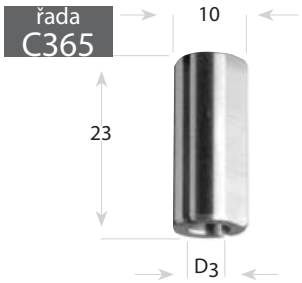

Náhradní díly:

Šroub M5x5 mm	C990.001.00
Klíč 2,5 mm	C991.062.00

Použití s vrtákem 363 HW

Charakteristika:
- Extra pevná ocel
- Rychlé a bezpečné uchycení na vrták

Použití: na šroubovitých vrtácích se stopkou o stejném průměru jako je vnitřní průměr redukce. Pro použití na kolíkovačkách.

Řada C363 Spirálový vrták s negativním podbroušením

Řezný průměr D = S (mm)	Řezná délka l (mm)	Stopka L (mm)	Objednací kód Pravý RH	Objednací kód Levý LH
2,5	27	57	**C363.025.21**	**C363.025.22**
3	27	55	**C363.030.21**	**C363.030.22**
4	27	55	**C363.040.21**	**C363.040.22**
5	28	62	**C363.050.21**	**C363.050.22**

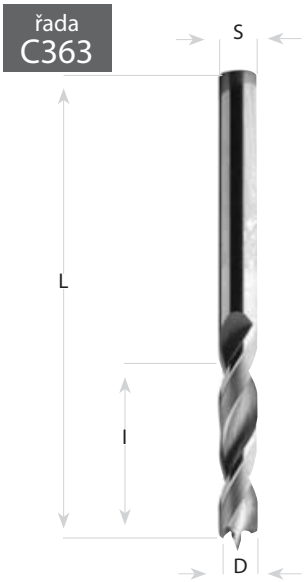

Charakteristika:
- Vysoce kvalitní tvrdokov
- 2 precizně broušené břity (Z2)
- 2 spirálové drážky
- Stejný průměr stopky a závrtné části (S=D)

Použití: v redukčních pouzdrech 364 - 365.

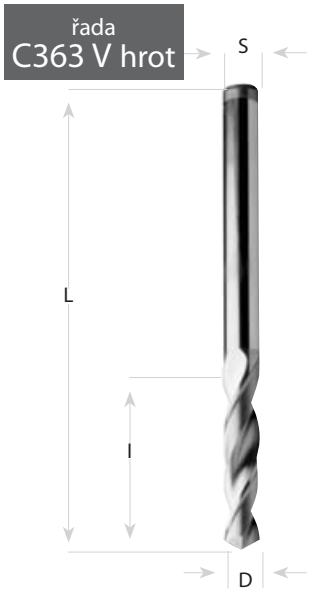

Řada C363 Spirálový vrták s "V" hrotem naostřeným pod 120°

Řezný průměr D = S (mm)	Řezná délka l (mm)	Stopka L (mm)	Objednací kód Pravý RH	Objednací kód Levý LH
2	25	50	**C363.020.11**	**C363.020.12**
2,5	27	55	**C363.025.11**	**C363.025.12**
3	27	55	**C363.030.11**	**C363.030.12**
3,2	27	52	**C363.032.11**	**C363.032.12**
3,5	27	52	**C363.035.11**	**C363.035.12**
4	27	55	**C363.040.11**	**C363.040.12**
4,5	28	60	**C363.045.11**	**C363.040.12**
5	28	60	**C363.050.11**	**C363.050.12**

řada C310

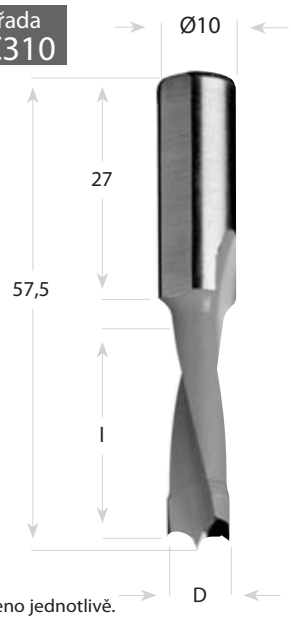

Baleno jednotlivě.

Náhradní díly:

Šroub M5x10 mm	C990.003.00

Řada C310 - 2 spirálové drážky S=Ø10x27mm L=57,5 mm

Řezný průměr D mm	palce	Řezná délka l (mm)	Objednací kód Pravý RH	Objednací kód Levý LH
4	5/32	18	**C310.040.11**	**C310.040.12**
4,5		22	**C310.045.11**	**C310.045.12**
4,76	3/16	27	**C310.047.11**	**C310.047.12**
5		27	**C310.050.11**	**C310.050.12**
5,1		27	**C310.051.11**	**C310.051.12**
5,2		27	**C310.052.11**	**C310.052.12**
5,55	7/32	27	**C310.055.11**	**C310.055.12**
6		27	**C310.060.11**	**C310.060.12**
6,35	1/4	27	**C310.064.11**	**C310.064.12**
6,5		27	**C310.065.11**	**C310.065.12**
7		27	**C310.070.11**	**C310.070.12**
8		27	**C310.080.11**	**C310.080.12**
8,2		27	**C310.082.11**	**C310.082.12**
9		27	**C310.090.11**	**C310.090.12**
9,52	3/8	27	**C310.095.11**	**C310.095.12**
10		27	**C310.100.11**	**C310.100.12**
11		27	**C310.110.11**	**C310.110.12**
12		27	**C310.120.11**	**C310.120.12**
12,7	1/2	27	**C310.127.11**	**C310.127.12**
13		27	**C310.130.11**	**C310.130.12**
14		27	**C310.140.11**	**C310.140.12**
15		27	**C310.150.11**	**C310.150.12**
16		27	**C310.160.11**	**C310.160.12**

Řada C361 - 2 spirálové drážky S=Ø10x34 mm L=57,5 mm

Řezný průměr D (mm)	Řezná délka l (mm)	Objednací kód Pravý RH	Objednací kód Levý LH
5	18	**C361.050.11**	**C361.050.12**
6	18	**C361.060.11**	**C361.060.12**
7	18	**C361.070.11**	**C361.070.12**
8	18	**C361.080.11**	**C361.080.12**
10	18	**C361.100.11**	**C361.100.12**

Náhradní díly:

Šroub M5x10 mm	C990.003.00

řada C361

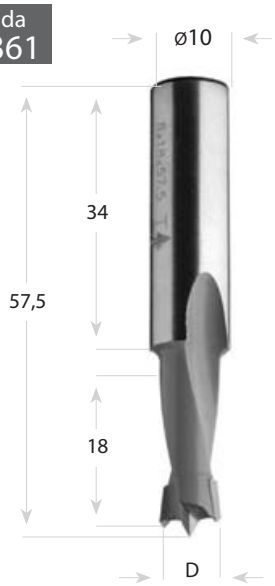

Baleno jednotlivě.

Charakteristika:
- Tělo vrtáku z vysoce kvalitní tvrzené oceli
- Spirálová část potažená oražovým nebo černým teflonem
- HM hlava s přesně vycentrovaným středicím hrotem
- 2 precizně broušené HM břity (Z2)
- 2 HM zuby s předřezy a radiálním podbroušením (V2)
- 2 spirálové drážky
- Válcová upínací stopka s unášecí plochou a délku stavitelnou pomocí šroubu

Použití: na vrtacích strojích a kolíkovačkách, pro vrtání neprůchozích otvorů do **DTD, MDF, lamina a plastů.**

Kolíkovací vrtáky pro neprůchozí otvory

řada C311

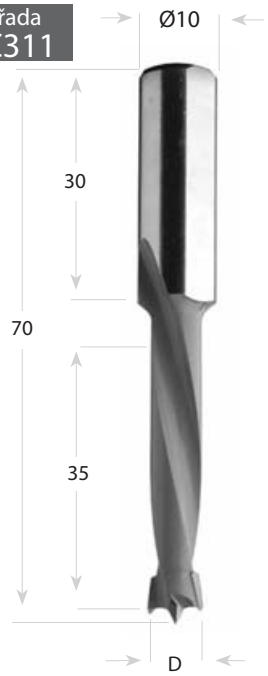

Baleno jednotlivě.

Náhradní díly:

Šroub M5x10 mm	C990.003.00

Řada C311 - 2 spirálové drážky S=Ø10x30mm L=70 mm

Řezný průměr D mm	palce	Řezná délka l (mm)	Objednací kód Pravý RH	Objednací kód Levý LH
4	5/32	26	**C311.040.11**	**C311.040.12**
4,5		35	**C311.045.11**	**C311.045.12**
4,76	3/16	35	**C311.047.11**	**C311.047.12**
5		35	**C311.050.11**	**C311.050.12**
5,1		35	**C311.051.11**	**C311.051.12**
5,2		35	**C311.052.11**	**C311.052.12**
5,55	7/32	35	**C311.055.11**	**C311.055.12**
6		35	**C311.060.11**	**C311.060.12**
6,35	1/4	35	**C311.064.11**	**C311.064.12**
6,5		35	**C311.065.11**	**C311.065.12**
7		35	**C311.070.11**	**C311.070.12**
8		35	**C311.080.11**	**C311.080.12**
8,2		35	**C311.082.11**	**C311.082.12**
9		35	**C311.090.11**	**C311.090.12**
9,52	3/8	35	**C311.095.11**	**C311.095.12**
10		35	**C311.100.11**	**C311.100.12**
11		35	**C311.110.11**	**C311.110.12**
11,1	7/16	35	**C311.111.11**	**C311.111.12**
12		35	**C311.120.11**	**C311.120.12**
12,7	1/2	35	**C311.127.11**	**C311.127.12**
13		35	**C311.130.11**	**C311.130.12**
14		35	**C311.140.11**	**C311.140.12**
15		35	**C311.150.11**	**C311.150.12**
16		35	**C311.160.11**	**C311.160.12**

Řada C362 - 2 spirálové drážky S=Ø10x30 mm L=77 mm

Řezný průměr D (mm)	Řezná délka l (mm)	Objednací kód Pravý RH	Objednací kód Levý LH
5	44	**F302-05001**	**F302-05002**
6	44	**C362.060.11**	**C362.060.12**
7	44	**C362.070.11**	**C362.070.12**
8	44	**F302-08001**	**F302-08002**
10	44	**C362.100.11**	**C362.100.12**
12	44	**C362.120.11**	**C362.120.12**

Náhradní díly:

Šroub M5x10 mm	C990.003.00

řada C362

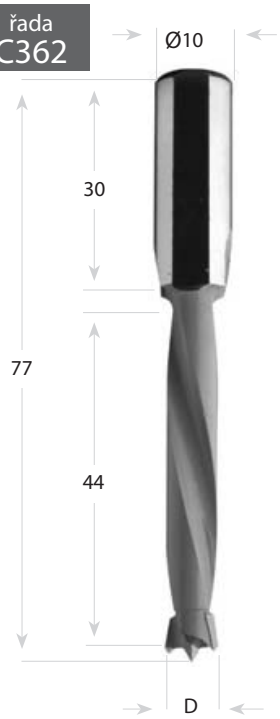

Baleno jednotlivě.

Charakteristika:
- Tělo vrtáku z vysoce kvalitní tvrzené oceli
- Spirálová část potažená oražovým nebo černým teflonem
- HM hlava s přesně vycentrovaným středicím hrotem
- 2 precizně broušené HM břity (Z2)
- 2 HM zuby s předřezy a radiálním podbroušením (V2)
- 2 spirálové drážky
- Válcová upínací stopka s unášecí plochou a délku stavitelnou pomocí šroubu

Použití: na vrtacích strojích a kolíkovačkách pro vrtání neprůchozích otvorů do **DTD, MDF, lamina a plastů.**

řada C308

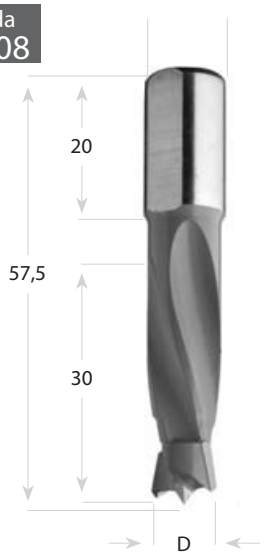

Baleno jednotlivě.

Řada C308 - 4 spirálové drážky S=Ø10x20 mm L=57,5 mm

Řezný průměr D mm	palce	Řezná délka l (mm)	Objednací kód Pravý RH	Objednací kód Levý LH
4	5/32	26	F300-04001	F300-04002
5		30	F300-05001	F300-05002
6		30	F300-06001	F300-06002
6,35	1/4	30	C308.064.11	C308.064.12
7		30	C308.070.11	C308.070.12
8		30	F300-08001	F300-08002
9		30	C308.090.11	C308.090.12
9,52	3/8	30	C308.095.11	C308.095.12
10		30	F300-10001	F300-10002
11		30	C308.110.11	C308.110.12
12		30	F300-12001	F300-12002
12,7	1/2	30	C308.127.11	C308.127.12
13		30	C308.130.11	C308.130.12
14		30	C308.140.11	C308.140.12
15		30	C308.150.11	C308.150.12
16		30	C308.160.11	C308.160.12

řada C309

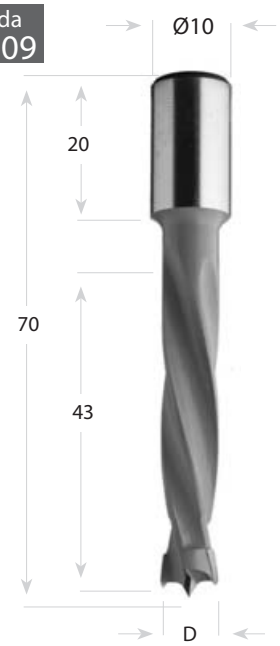

Baleno jednotlivě.

Řada C309 - 4 spirálové drážky S=Ø10x20 mm L=70 mm

Řezný průměr D mm	palce	Řezná délka l (mm)	Objednací kód Pravý RH	Objednací kód Levý LH
4	5/32	30	F301-04001	F301-04002
5		43	F301-05001	F301-05002
6		43	F301-06001	F301-06002
6,35	1/4	43	C309.064.11	C309.064.12
7		43	C309.070.11	C309.070.12
7,5		43	C309.075.11	C309.075.12
8		43	F301-08001	F301-08002
9		43	C309.090.11	C309.090.12
9,52	3/8	43	C309.095.11	C309.095.12
10		43	F301-10001	F301-10002
11		43	C309.110.11	C309.110.12
12		43	F301-12001	F301-12002
12,7	1/2	43	C309.127.11	C309.127.12
13		43	C309.130.11	C309.130.12
14		43	C309.140.11	C309.140.12
15		43	C309.150.11	C309.150.12
16		43	C309.160.11	C309.160.12

Náhradní díly:

Šroub M5x10 mm	C990.003.00

Charakteristika:
- Tělo vrtáku z vysoce kvalitní tvrzené oceli
- HM zuby s předřezy a radiálním podbroušením (V2)
- 4 spirálové drážky
- Spirálová část potažená černým nebo oranžovým teflonem
- HM hlava s přesně vycentrovaným středicím hrotem
- 2 precizně broušené HM břity (Z2)
- Válcová upínací stopka s unášecí plochou a délku stavitelnou pomocí šroubu

Kolíkovací vrtáky pro neprůchozí otvory

Řada C373 - 4 spirálové drážky S=Ø10x27 mm L=85 mm

Řezný průměr D (mm)	Řezná délka l (mm)	Objednací kód Pravý RH	Objednací kód Levý LH
5	50	**C373.050.11**	**C373.050.12**
6	50	**C373.060.11**	**C373.060.12**
7 N	50	**C373.070.11**	**C370.070.12**
8	50	**C373.080.11**	**C373.080.12**
10	50	**C373.100.11**	**C373.100.12**
12	50	**C373.120.11**	**C373.120.12**

Řada C372 - 4 spirálové drážky S=Ø10x30 mm L=105 mm

Řezný průměr D (mm)	Řezná délka l (mm)	Objednací kód Pravý RH	Objednací kód Levý LH
5	65	**C372.050.11**	**C372.050.12**
6	65	**C372.060.11**	**C372.060.12**
7 N	65	**C372.070.11**	**C372.070.12**
8	65	**C372.080.11**	**C372.080.12**
10	65	**C372.100.11**	**C372.100.12**
12	65	**C372.120.11**	**C372.120.12**

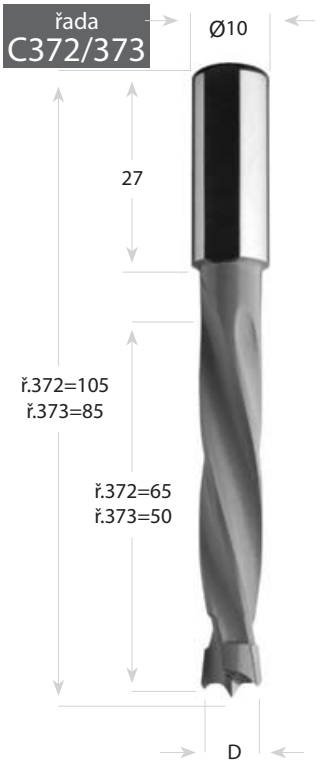

Baleno jednotlivě.

Řada C306 / 307 - 4 spirálové drážky řada C306: S=Ø8x20 mm L= 55,5 mm, řada C307: S=Ø8x20 mm L= 67 mm

Řezný průměr D mm	palce	Objednací kód Pravý RH	Objednací kód Levý LH	Objednací kód Pravý RH	Objednací kód Levý LH
3 N		**C306.030.21**			
5 N		**C306.050.11**	**F300-05081**	**F301-05081** N	**C307.050.12**
5,55	7/32	**C306.055.11**	**C306.055.12**	**C307.055.11**	**C307.055.12**
6		**C306.060.11**	**C306.060.12**	**C307.060.11**	**C307.060.12**
6,35	1/4	**C306.064.11**	**C306.064.12**	**C307.064.11**	**C307.064.12**
7		**C306.070.11**	**C306.070.12**	**C307.070.11**	**C307.070.12**
8 N		**C306.080.11**	**F300-08081**	**C307.080.11**	**C307.080.12**
9		**C306.090.11**	**C306.090.12**	**C307.090.11**	**C307.090.12**
9,52	3/8			**C307.095.11**	**C307.095.12**
10		**C306.100.11**	**C306.100.12**	**C307.100.11**	**C307.100.12**
12		**C306.120.11**	**C306.120.12**	**C307.120.11**	**C307.120.12**

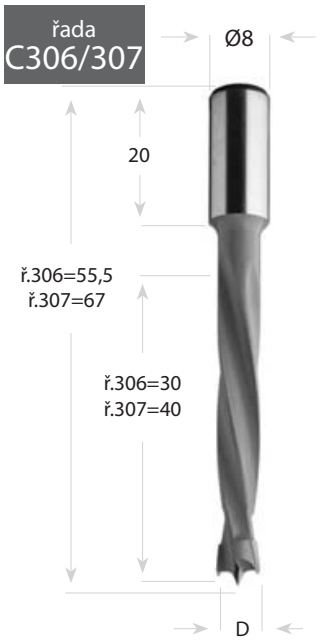

Baleno jednotlivě.

Náhradní díly:

Šroub M5x10 mm	C990.003.00

Charakteristika:
- Tělo vrtáku z vysoce kvalitní tvrzené oceli
- HM zuby s předřezy a radiálním podbroušením (V2)
- 4 spirálové drážky
- Spirálová část potažená oražovým nebo černým teflonem
- HM hlava s přesně vycentrovaným středicím hrotem
- 2 precizně broušené HM břity (Z2)
- Válcová upínací stopka s unášecí plochou a délku stavitelnou pomocí šroubu

Použití: na vrtacích strojích a kolíkovačkách pro vrtání neprůchozích otvorů do přírodního dřeva, DTD, MDF, lamina a plastů.

řada C313

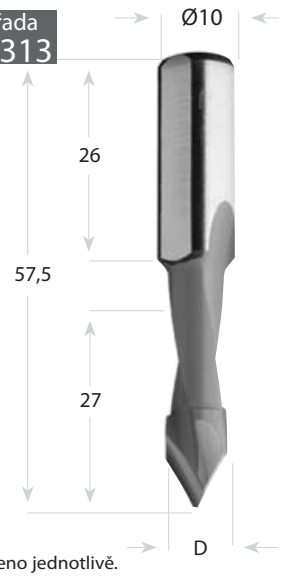

Baleno jednotlivě.

Řada C313 - 2 spirálové drážky S=Ø10x26 mm L=57,5 mm

Řezný průměr D (mm)	Řezná délka l (mm)	Objednací kód Pravý RH	Objednací kód Levý LH
5	27	C313.050.11	C313.050.12
6	27	C313.060.11	C313.060.12
8	27	C313.080.11	C313.080.12
10	27	C313.100.11	C313.100.12

Pro desky o **maximální tloušťce 25 mm.**

Náhradní díly:

Šroub M5x10 mm	C990.003.00

řada C314

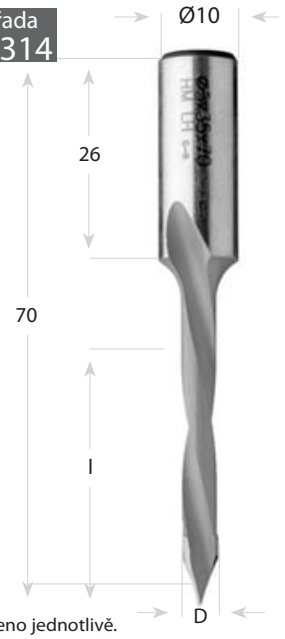

Baleno jednotlivě.

Řada F314 / C314 - 2 spirálové drážky S=Ø10x26 mm L=70 mm

Řezný průměr D mm	palce	Řezná délka l (mm)	Objednací kód Pravý RH	Objednací kód Levý LH
4	5/32	30	F314-04001	F314-04002
4,76	3/16	35	F314-04711	F314-04712
5		35	F314-05001	F314-05002
5,55	7/32	35	C314.055.11	C314.055.12
6		35	F314-06001	F314-06002
6,35	1/4	35	F314-06401	F314-06402
7		35	F314-07001	F314-07002
8		35	F314-08001	F314-08002
9		35	C314.090.11	C314.090.12
9,52	3/8	35	C314.095.11	C314.095.12
10		35	F314-10001	F314-10002
12		35	F314-12001	F314-12002
12,7	1/2	35	C314.127.11	C314.127.12

Pro desky o **maximální tloušťce 30 mm.**

Náhradní díly:

Šroub M5x10 mm	C990.003.00

řada c366

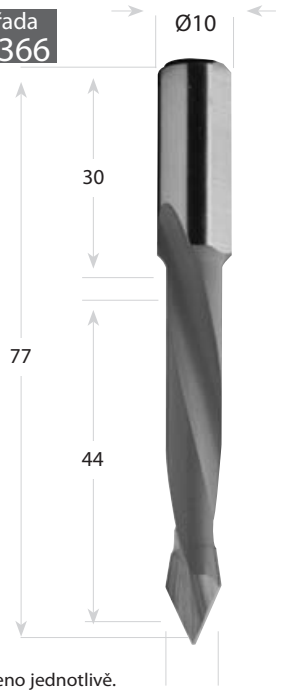

Baleno jednotlivě.

Řada C366 - 2 spirálové drážky S=Ø10x26 mm L=77 mm

Řezný průměr D (mm)	Řezná délka l (mm)	Objednací kód Pravý RH	Objednací kód Levý LH
5	44	C366.050.11	C366.050.12
6	44	C366.060.11	C366.060.12
8	44	C366.080.11	C366.060.12
10	44	C366.100.11	C366.100.12
12	44	C366.120.11	C366.120.12

Pro desky o **maximální tloušťce 40 mm.**

Náhradní díly:

Šroub M5x10 mm	C990.003.00

Charakteristika:
- Tělo vrtáku z vysoce kvalitní tvrzené oceli
- Spirálová část potažená oražovým nebo černým teflonem
- HM hlava s přesně vycentrovaným středicím hrotem
- 2 precizně broušené břity (Z2)
- 2 spirálové drážky
- Válcová upínací stopka s unášecí plochou a délkou stavitelnou pomocí šroubu

Použití: na vrtacích strojích a kolíkovačkách, pro vrtání neprůchozích otvorů do přírodního dřeva, DTD, MDF, lamina a plastů.

Řada C374 - 4 spirálové drážky S=Ø10x20 mm L=57,5 mm

Řezný průměr D (mm)		Objednací kód Pravý RH	Objednací kód Levý LH
5		**C374.050.11**	**C374.050.12**
8		**C374.080.11**	**C374.080.12**

Pro desky o **maximální tloušťce 25 mm.**

Náhradní díly:

Šroub M5x10 mm	C990.003.00

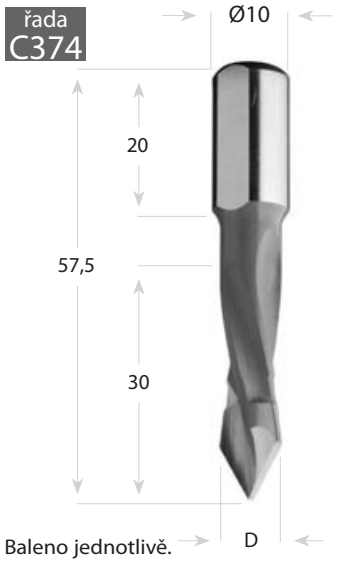

Baleno jednotlivě.

Řada C375 - 4 spirálové drážky S=Ø10x20 mm L=70 mm

Řezný průměr D (mm)		Objednací kód Pravý RH	Objednací kód Levý LH
5		**C375.050.11**	**C375.050.12**
6		**C375.060.11**	**C375.060.12**
7		**C375.070.11**	**C375.070.12**
8		**C375.080.11**	**C375.080.12**
10		**C375.100.11**	**C375.100.12**

Pro desky o **maximální tloušťce 35 mm**.

Náhradní díly:

Šroub M5x10 mm	C990.003.00

Charakteristika:
- Tělo vrtáku z vysoce kvalitní tvrzené oceli
- Spirálová část potažená oranžovým nebo černým teflonem
- HM hlava s přesně vycentrovaným středicím hrotem
- 2 precizně broušené břity (Z2)
- 4 spirálové drážky
- Válcová upínací stopka s unášecí plochou a délkou stavitelnou pomocí šroubu

Použití: na vrtacích strojích a kolíkovačkách pro vrtání neprůchozích otvorů do přírodního dřeva, DTD, MDF, lamina a plastů.

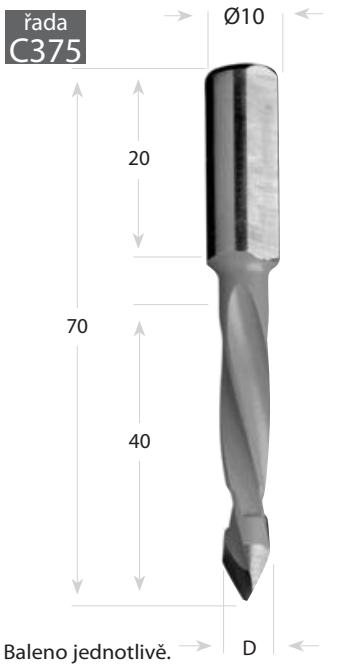

Baleno jednotlivě.

Řada C367 / C368 - 2 spirálové drážky S=Ø8x20 mm L=70 mm

Řezný průměr D (mm)	Objednací kód Pravý RH	Objednací kód Levý LH	Objednací kód Pravý RH	Objednací kód Levý LH
5	**C367.050.11**	**C367.050.12**	**C368.050.11**	**C368.050.12**
6			**C368.060.11**	**C368.060.12**
7			**F314–07081** N	**C368.070.12**
8	**C367.080.11**	**C367.080.12**	**C368.080.11**	**C368.080.12**

ř.367...Pro desky o **maximální síle 25 mm.**
ř.368...Pro desky o maximální síle 40 mm.

Náhradní díly:

Šroub M5x10 mm	C990.003.00

Charakteristika:
- Tělo vrtáku z vysoce kvalitní tvrzené oceli
- Spirálová část potažená oranžovým nebo černým teflonem
- HM hlava s přesně vycentrovaným středicím hrotem
- 2 precizně broušené břity (Z2)
- 2 spirálové drážky
- Válcová upínací stopka s unášecí plochou a délkou stavitelnou pomocí šroubu

Použití: na vrtacích strojích a kolíkovačkách pro vrtání neprůchozích otvorů do přírodního dřeva, DTD, MDF, lamina a plastů.

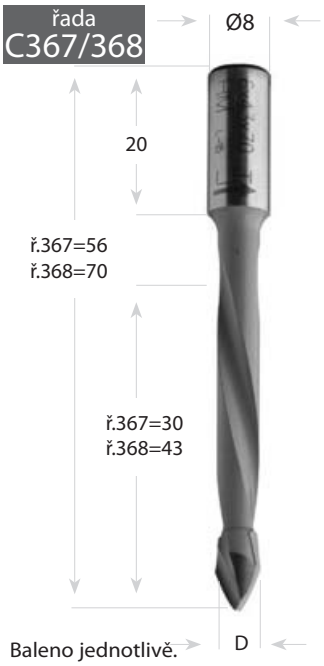

Baleno jednotlivě.

Příklad upnutí
pro záhlubník C316 na vrtáku se 4 drážkami

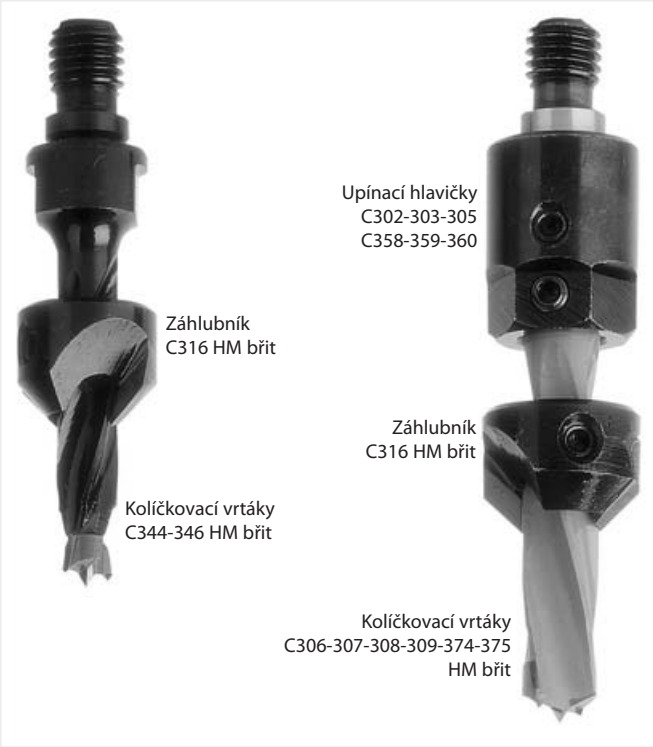

Příklad upnutí
pro záhlubník C315 na vrtáku se 2 drážkami

Upnutí
záhlubník C316 na vrtáku se 4 drážkami

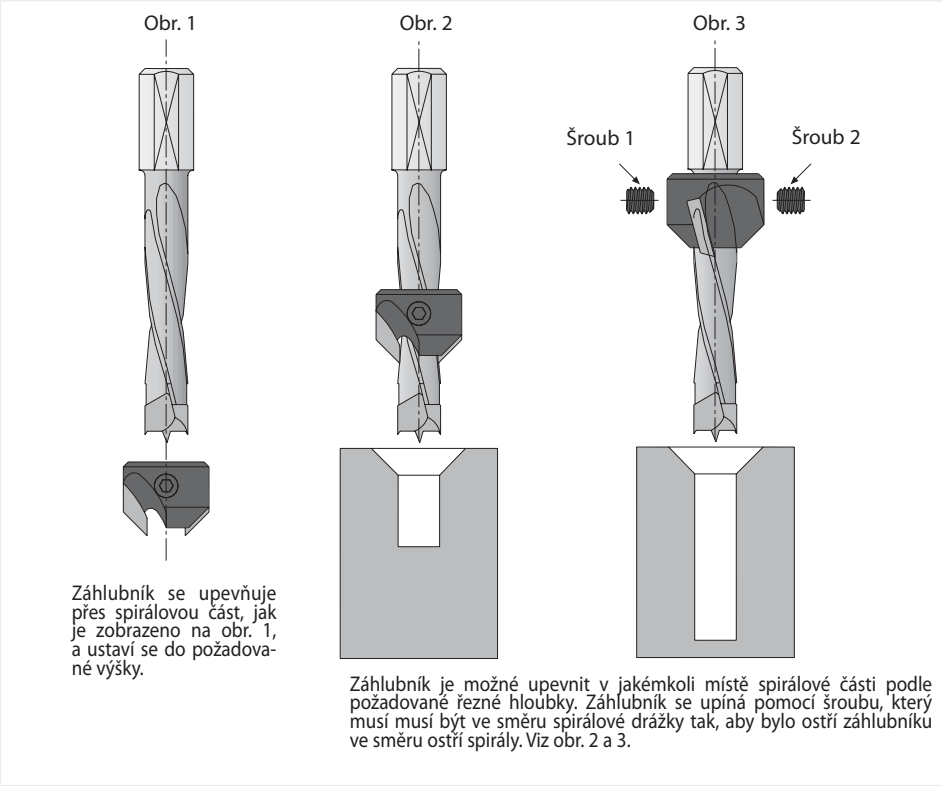

Náš tip: při upevňování záhlubníku v kterémkoli bodě spirálové části nikdy neupínejte oba šrouby najednou. Nejprve vložte první šroub a pevně jej utáhněte, teprve poté vložte druhý šroub a rovněž jej utáhněte. Viz obr. 3. Když se břit záhlubníku ztupí, záhlubník odšroubujte. Se záhlubníkem nehýbejte, pouze jej opět přišrubujte, ale v opačném pořadí, nejprve vložte a utáhněte druhý šroub, teprve poté vložte a utáhněte šroub, který jste při prvním upevňování šroubovali jako první.

Řada C376	S=Ø10 mm L=57,5 mm Z2+2			
Řezný průměr D (mm)	Řezná délka l (mm)	Stopka S (mm)	Objednací kód Pravý RH	Objednací kód Levý LH
8	12	57,5	**C376.080.11**	**C376.080.12**
8	15	57,5	**C376.081.11**	**C376.081.12**
8	20	57,5	**C376.082.11**	**C376.082.12**
10	12	57,5	**C376.100.11**	**C376.100.12**
10	15	57,5	**C376.101.11**	**C376.101.12**
10	20	57,5	**C376.102.11**	**C376.102.12** N

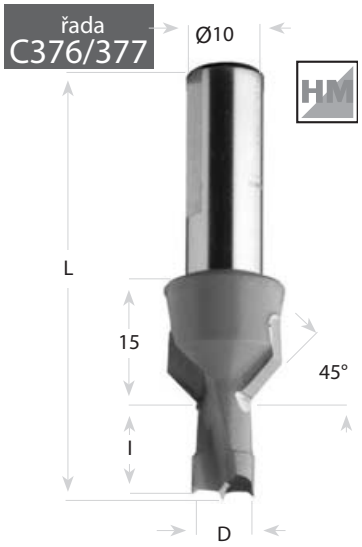

Baleno jednotlivě.

Náhradní díly:

Šroub M5x10 mm	C990.003.00

Řada C377	S=Ø10 mm L=70 mm Z2+2			
Řezný průměr D (mm)	Řezná délka l (mm)	Stopka S (mm)	Objednací kód Pravý RH	Objednací kód Levý LH
8	12	70	**C377.080.11**	**C377.080.12**
8	15	70	**C377.081.11**	**C377.081.12**
8	20	70	**C377.082.11**	**C377.082.12**
10	12	70	**C377.100.11**	**C377.100.12**
10	15	70	**C377.101.11**	**C377.101.12**
10	20	70	**C377.102.11**	**C377.102.12**

Charakteristika:
- Tělo vrtáku z vysoce kvalitní tvrzené oceli
- Spirálová část potažená oranžovým nebo černým teflonem
- HM hlava s přesně vycentrovaným středicím hrotem
- 2+2 precizně broušené břity (Z2+2)
- 2 HM zuby s předřezy a radiálním podbroušením (V2) - 2 spirálové drážky
- Válcová upínací stopka s unášecí plochou a délku stavitelnou pomocí šroubu

Použití: pro vrtání a zahlubování do přírodního dřeva, DTD, MDF, plastů a lamina. Vhodné pro vysokorychlostní vrtací stroje a kolíkovačky.

Řada F315	Záhlubník pro vrtáky se 2 drážkami		
Průměr pro stopku D3 (mm)	Řezný průměr D (mm)	Objednací kód Pravý RH	Objednací kód Levý LH
Od 5 do 10	20	**F315-20001**	**F315-20002**
Od 11 do 12	22	**F315-22001**	**F315-22002**

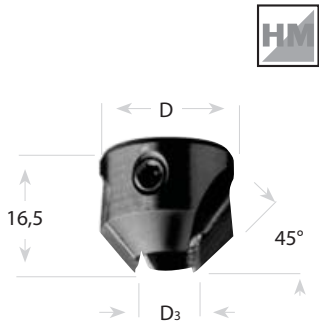

Použití s vrtáky: 306-307-308-309-373-374-375-338-339-340-341-342-343-344-346-352-353

Náhradní díly:

Šroub M5x5 mm	C990.006.00
Klíč 2,5 mm	C990.062.00

Řada F316 / C316	Záhlubníky pro vrtáky se 4 drážkami		
Průměr pro stopku D3 (mm)	Řezný průměr D (mm)	Objednací kód Pravý RH	Objednací kód Levý LH
4	16	**F316-04001**	**F316-04002**
5	16	**F316-05001**	**F316-05002**
6	16	**F316-06001**	**F316-06002**
7	16	**C316.070.11**	**C316.070.12**
8	18	**F316-08001**	**F316-08002**
9	18	**C316.090.11**	**C316.090.12**
10	20	**F316-10001**	**F316-10002**
12	20	**F316-12001**	**F316-12002**

Upevnění na spirálovou hlavu vrtáku. Nastavitelná řezná hloubka.
Použití s vrtáky: 306-307-308-309-373-374-375-338-339-340-341-342-343-344-346-352-353

Náhradní díly:

Šroub M5x5 mm	C990.002.00
Klíč 2,5 mm	C990.062.00

Charakteristika:
- Tělo vrtáku z vysoce kvalitní tvrzené oceli
- 2 precizně broušené HM břity (Z2)

Použití: vrtání a srážení hran přírodního dřeva, DTD, MDF, plastů a lamina.

řada
C369 / F361

Náhradní díly:

N	Šroub M5x10 mm	C990.003.00

Řada C369 / F361
S=Ø10x26 mm L=70 mm

	Řezný průměr D (mm)	Objednací kód Pravý RH	Objednací kód Levý LH
	14	C369.140.11	C369.140.12
	15	C369.150.11	C369.150.12
	16	C369.160.11	C369.160.12
	18	C369.180.11	C369.180.12
N	20	F361-20001	F361-20002
	22	C369.220.11	C369.220.12
N	25	F361-25001	F361-25002
N	26	F361-26001	F361-26002
N	30	F361-30001	F361-30002
N	35	F361-35001	F361-35002
	40	C369.400.11	C369.400.12

řada
C317 / F360

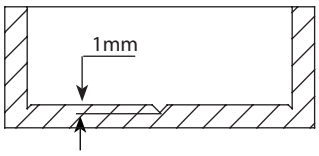

Řada C317 / F360
S=Ø10x26 mm L=57,5 mm

	Řezný průměr D (mm)	Objednací kód Pravý RH	Objednací kód Levý LH
	14	C317.140.11	C317.140.12
	15	C317.150.11	C317.150.12
	16	C317.160.11	C317.160.12
	17	C317.170.11	C317.170.12
	18	C317.180.11	C317.180.12
	19	C317.190.11	C317.190.12
N	20	F360-20001	F360-20002
	22	C317.220.11	C317.220.12
	24	C317.240.11	C317.240.12
N	25	F360-25001	F360-25002
N	26	F360-26001	F360-26002
	28	C317.280.11	C317.280.12
N	30	F360-30001	F360-30002
N	32	C317.320.11	C317.320.12
N	34	C317.340.11	C317.340.12
N	35	F360-35001	F360-35002
	38	C317.380.11	C317.380.12
	40	C317.400.11	C317.400.12

Charakteristika:
- Tělo vrtáku z vysoce kvalitní tvrzené oceli
- Spirálová část potažená oranžovým nebo černým teflonem
- HM hlava s přesně vycentrovaným středicím hrotem
- 2 precizně broušené HM břity (Z2)
- 2 zuby s radiálním podbroušením
- Válcová upínací stopka s unášecí plochou a délku stavitelnou pomocí šroubu

Použití: ideální pro závěsy. Použití na vrtacích strojích a kolíkovačkách pro vrtání přesných a čistých otvorů do přírodního dřeva, DTD, MDF, plastů a lamina.
* Při vrtání otvorů mělčích než 13 mm do desky o síle 16 mm, nezanechá speciálně zmenšený středicí hrot žádné stopy na spodní části desky.

Řada C370	S=Ø10x30 mm L=77 mm		
Řezný průměr D (mm)		Objednací kód Pravý RH	Objednací kód Levý LH
18		C370.180.11	C370.180.12
20		C370.200.11	C370.200.12
25		C370.250.11	C370.250.12
30		C370.300.11	C370.300.12
35		C370.350.11	C370.350.12

HM

řada C370

Náhradní díly:

Šroub M5x10 mm	C990.003.00

Charakteristika:
- Tělo vrtáku z vysoce kvalitní tvrzené oceli
- Spirálová část potažená oranžovým nebo černým teflonem
- HM hlava s přesně vycentrovaným středicím hrotem
- 2 precizně broušené HM břity (Z2)
- 2 zuby s radiálním podbroušením
- Válcová upínací stopka s unášecí plochou a délkou stavitelnou pomocí šroubu

Použití: ideální pro závěsy. Použití na vrtacích strojích a kolíkovačkách pro vrtání přesných a čistých otvorů do přírodního dřeva, DTD, MDF, plastů a lamina.

Diamantové sukovníky

Řada C317			
Řezný průměr D (mm)	Celková délka L (mm)	Objednací kód Pravý RH	Objednací kód Levý LH
15	57,5	C317.150.61	C317.150.62
35	57,5	C317.350.61	C317.350.62

Řada 369			
Řezný průměr D (mm)	Celková délka L (mm)	Objednací kód Pravý RH	Objednací kód Levý LH
15	70	C369.150.61	C369.150.62
35	70	C369.350.61	C369.350.62

řada C317/ C369

N

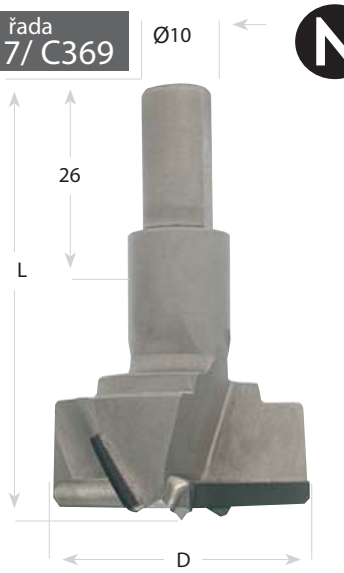

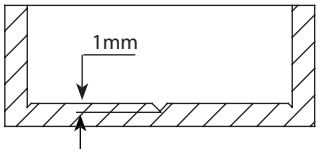

Náhradní díly:

Šroub M5x10 mm	C990.003.00

N

řada
C325/327/329/330

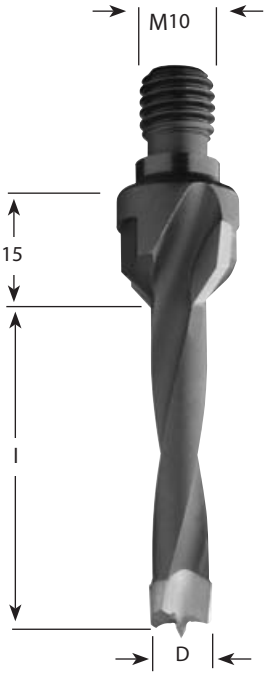

Řada C325-327-329-330		M10 Ø 11x4 mm	
Řezný průměr D (mm)	**Řezná délka l (mm)**	**Objednací kód** Pravý RH	**Objednací kód** Levý LH
5	20	**C325.050.11**	**C325.050.12**
6	20	**C325.060.11**	**C325.060.12**
8	20	**C325.080.11**	**C325.080.12**
10	20	**C325.100.11**	**C325.100.12**
12	20	**C325.120.11**	**C325.120.12**
5	30	**C327.050.11**	**C327.050.12**
6	30	**C327.060.11**	**C327.060.12**
8	30	**C327.080.11**	**C327.080.12**
10	30	**C327.100.11**	**C327.100.12**
12	30	**C327.120.11**	**C327.120.12**
5	40	**C329.050.11**	**C329.050.12**
6	40	**C329.060.11**	**C329.060.12**
8	40	**C329.080.11**	**C329.080.12**
10	40	**C329.100.11**	**C329.100.12**
12	40	**C329.120.11**	**C329.120.12**
5	50	**C330.050.11**	**C330.050.12**
6	50	**C330.060.11**	**C330.060.12**
8	50	**C330.080.11**	**C330.080.12**
10	50	**C330.100.11**	**C330.100.12**
12	50	**C330.120.11**	**C330.120.12**

řada
C338/339/340

Řada C338-339-340		M10 Ø 11x4 mm	
Řezný průměr D (mm)	**Řezná délka l (mm)**	**Objednací kód** Pravý RH	**Objednací kód** Levý LH
5	30	**C338.050.11**	**C338.050.12**
6	30	**C338.060.11**	**C338.060.12**
8	30	**C338.080.11**	**C338.080.12**
10	30	**C338.100.11**	**C338.100.12**
12	30	**C338.120.11**	**C338.120.12**
5	40	**C339.050.11**	**C339.050.12**
6	40	**C339.060.11**	**C339.060.12**
8	40	**C339.080.11**	**C339.080.12**
10	40	**C339.100.11**	**C339.100.12**
12	40	**C339.120.11**	**C339.120.12**
5	50	**C340.050.11**	**C340.050.12**
6	50	**C340.060.11**	**C340.060.12**
8	50	**C340.080.11**	**C340.080.12**
10	50	**C340.100.11**	**C340.100.12**
12	50	**C340.120.11**	**C340.120.12**

Řada C332-334-336-337			M10 30°
Řezný průměr D (mm)	**Řezná délka l (mm)**	**Objednací kód** Pravý RH	**Objednací kód** Levý LH
5	20	**C332.050.11**	**C332.050.12**
6	20	**C332.060.11**	**C332.060.12**
8	20	**C332.080.11**	**C332.080.12**
10	20	**C332.100.11**	**C332.100.12**
12	20	**C332.120.11**	**C332.120.12**
5	30	**C334.050.11**	**C334.050.12**
6	30	**C334.060.11**	**C334.060.12**
8	30	**C334.080.11**	**C334.080.12**
10	30	**C334.100.11**	**C334.100.12**
12	30	**C334.120.11**	**C334.120.12**
5	40	**C336.050.11**	**C336.050.12**
6	40	**C336.060.11**	**C336.060.12**
8	40	**C336.080.11**	**C336.080.12**
10	40	**C336.100.11**	**C336.100.12**
12	40	**C336.120.11**	**C336.120.12**
5	50	**C337.050.11**	**C337.050.12**
6	50	**C337.060.11**	**C337.060.12**
8	50	**C337.080.11**	**C337.080.12**
10	50	**C337.100.11**	**C337.100.12**
12	50	**C337.120.11**	**C337.120.12**

N

řada
C332/334/336/337

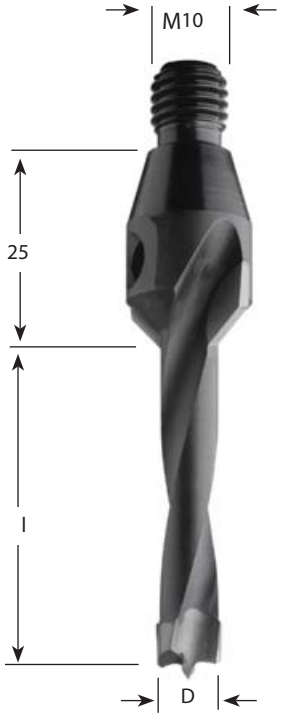

Řada C341-342-343			M10 30°
Řezný průměr D (mm)	**Řezná délka l (mm)**	**Objednací kód** Pravý RH	**Objednací kód** Levý LH
5	30	**C341.050.11**	**C341.050.12**
6	30	**C341.060.11**	**C341.060.12**
8	30	**C341.080.11**	**C341.080.12**
10	30	**C341.100.11**	**C341.100.12**
12	30	**C341.120.11**	**C341.120.12**
5	40	**C342.050.11**	**C342.050.12**
6	40	**C342.060.11**	**C342.060.12**
8	40	**C342.080.11**	**C342.080.12**
10	40	**C342.100.11**	**C342.100.12**
12	40	**C342.120.11**	**C342.120.12**
5	50	**C343.050.11**	**C343.050.12**
6	50	**C343.060.11**	**C343.060.12**
8	50	**C343.080.11**	**C343.080.12**
10	50	**C343.100.11**	**C343.100.12**
12	50	**C343.120.11**	**C343.120.12**

řada
C341/342/343

řada C344

Řada C344				M8
Řezný průměr D (mm)	**Řezná délka l (mm)**	**LB (mm)**	**Objednací kód** Pravý RH	**Objednací kód** Levý LH
5	43	63	**C344.050.11**	**C344.050.12**
6	43	63	**C344.060.11**	**C344.060.12**
8	43	63	**C344.080.11**	**C344.080.12**
10	43	63	**C344.100.11**	**C344.100.12**
12	43	63	**C344.120.11**	**C344.120.12**

řada C346

Řada C346				M10
Řezný průměr D (mm)	**Řezná délka l (mm)**	**LB (mm)**	**Objednací kód** Pravý RH	**Objednací kód** Levý LH
5	43	63	**C346.050.11**	**C346.050.12**
6	43	63	**C346.060.11**	**C346.060.12**
8	43	63	**C346.080.11**	**C346.080.12**
10	43	63	**C346.100.11**	**C346.100.12**
12	43	63	**C346.120.11**	**C346.120.12**